Projektowana tablica bezpiecznikowa TW

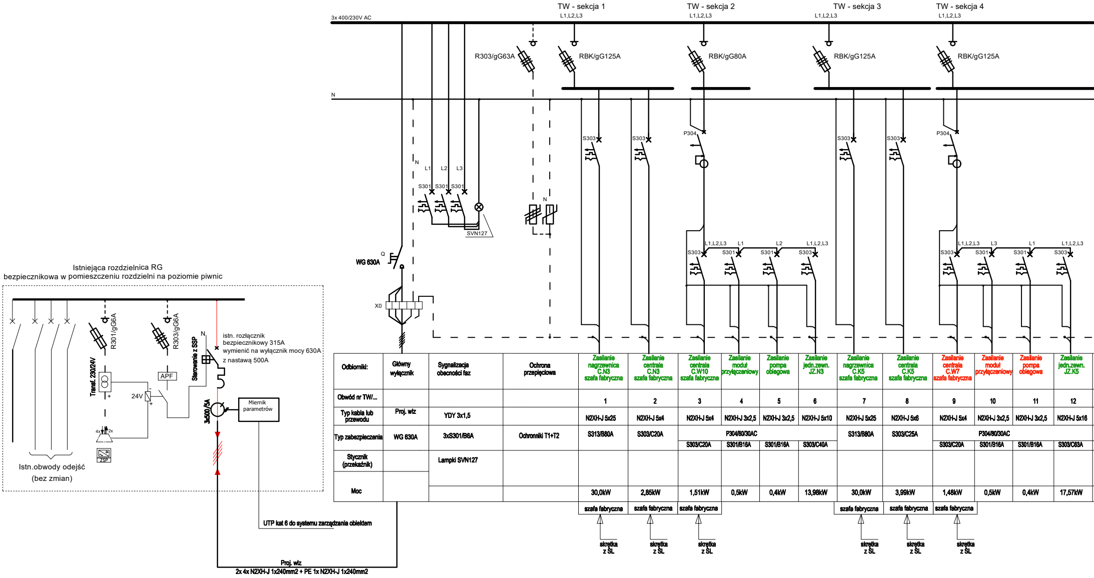
TW - sekcja 1
TW - sekcja 2
TW - sekcja 3
TW - sekcja 4
L1,L2,L3
3x 400/230V AC
N
R303/gG63A
RBK/gG125A
RBK/gG80A
RBK/gG125A
RBK/gG125A
S303
P304
S301
L1
L2
L3
SVN127
L1,L2,L3
WG 630A
Q
X0
Istniejąca rozdzielnica RG
bezpiecznikowa w pomieszczeniu rozdzielni na poziomie piwnic
R301/gG6A
R303/gG6A
Transf. 230/24V
APF
24V
4x
2x
ZSP
Sterowanie z SSP
istn. rozłącznik
bezpiecznikowy 315A
wymienić na wyłącznik mocy 630A
z nastawą 500A
3x500/5A
Miernik parametrów
Istn.obwody odejść
(bez zmian)
UTP kat 6 do systemu zarządzania obiektem
szafa fabryczna
skrętka z ŚL
Proj. wlz
2x 4x N2XH-J 1x240mm2 + PE 1x N2XH-J 1x240mm2

Odbiorniki:	Główny wyłącznik	Sygnalizacja obecności faz	Ochrona przepięciowa	Zasilanie nagrzewnica C.N3 szafa fabryczna	Zasilanie centrala C.N3 szafa fabryczna	Zasilanie centrala C.W10 szafa fabryczna	Zasilanie moduł przyłączeniowy	Zasilanie pompa obiegowa	Zasilanie jedn.zewn. JZ.N3	Zasilanie nagrzewnica C.K5 szafa fabryczna	Zasilanie centrala C.K5 szafa fabryczna	Zasilanie centrala C.W7 szafa fabryczna	Zasilanie moduł przyłączeniowy	Zasilanie pompa obiegowa	Zasilanie jedn.zewn. JZ.K5
Obwód nr TW/...				1	2	3	4	5	6	7	8	9	10	11	12
Typ kabla lub przewodu	Proj. wlz	YDY 3x1,5		N2XH-J 5x25	N2XH-J 5x4	N2XH-J 5x4	N2XH-J 3x2,5	N2XH-J 3x2,5	N2XH-J 5x10	N2XH-J 5x25	N2XH-J 5x6	N2XH-J 5x4	N2XH-J 3x2,5	N2XH-J 3x2,5	N2XH-J 5x16
Typ zabezpieczenia	WG 630A	3xS301/B6A	Ochronniki T1+T2	S313/B80A	S303/C20A	P304/80/30AC				S313/B80A	S303/C25A	P304/80/30AC			
						S303/C20A	S301/B16A	S301/B16A	S303/C40A			S303/C20A	S301/B16A	S301/B16A	S303/C63A
Stycznik (przekaźnik)		Lampki SVN127													
Moc				30,0kW	2,85kW	1,51kW	0,5kW	0,4kW	13,98kW	30,0kW	3,99kW	1,48kW	0,5kW	0,4kW	17,57kW

🟩 ETAP 1	- obwody do zasilenia w 1 etapie
🟥 ETAP 2	- obwody do zasilenia w 2 etapie

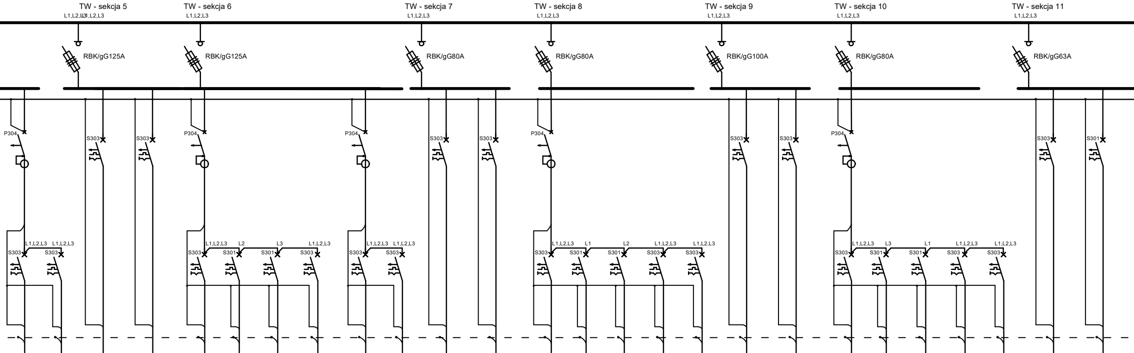
TW - sekcja 5
L1,L2,L3 L1,L2,L3
TW - sekcja 6
L1,L2,L3
TW - sekcja 7
L1,L2,L3
TW - sekcja 8
L1,L2,L3
TW - sekcja 9
L1,L2,L3
TW - sekcja 10
L1,L2,L3
TW - sekcja 11
L1,L2,L3
RBK/gG125A
RBK/gG125A
RBK/gG80A
RBK/gG80A
RBK/gG100A
RBK/gG80A
RBK/gG63A
P304
S303
S303
P304
P304
S303
S303
P304
S303
S303
P304
S303
S301
L1,L2,L3
L1,L2,L3
S303
S303
L1,L2,L3
L2
L3
L1,L2,L3
S303
S301
S301
S303
L1,L2,L3
L1,L2,L3
S303
S303
L1,L2,L3
L1
L2
L1,L2,L3
L1,L2,L3
S303
S301
S301
S303
S303
L1,L2,L3
L3
L1
L1,L2,L3
L1,L2,L3
S303
S301
S301
S303
S303

Zasilanie nawilżacz NP.K5.1	Zasilanie nawilżacz NP.K5.2	Zasilanie nagrzewnica C.K6 szafa fabryczna	Zasilanie centrala C.K6 szafa fabryczna	Zasilanie centrala C.W8 szafa fabryczna	Zasilanie moduł przyłączeniowy	Zasilanie pompa obiegowa	Zasilanie jedn.zewn. JZ.K6	Zasilanie nawilżacz NP.K6.1	Zasilanie nawilżacz NP.K6.2	Zasilanie nagrzewnica C.K7 szafa fabryczna	Zasilanie centrala C.K7 szafa fabryczna	Zasilanie centrala C.W9 szafa fabryczna	Zasilanie moduł przyłączeniowy	Zasilanie pompa obiegowa	Zasilanie jedn.zewn. JZ.K7	Zasilanie nawilżacz NP.K7	Zasilanie nagrzewnica C.K8 szafa fabryczna	Zasilanie centrala C.K8 szafa fabryczna	Zasilanie centrala C.WE szafa fabryczna	Zasilanie moduł przyłączeniowy	Zasilanie pompa obiegowa	Zasilanie jedn.zewn. JZ.K8	REZERWA	Zasilanie nagrzewnica C.ND-WD szafa fabryczna	Zasilanie centrala C.ND-WD szafa fabryczna
13	14	15	16	17	18	19	20	21	22	23	24	25	26	27	28	29	30	31	32	33	34	35	36	37	38
N2XH-J 5x2,5	N2XH-J 5x16	N2XH-J 5x25	N2XH-J 5x6	N2XH-J 5x4	N2XH-J 3x2,5	N2XH-J 3x2,5	N2XH-J 5x16	N2XH-J 5x10	N2XH-J 5x16	N2XH-J 5x10	N2XH-J 5x4	N2XH-J 3x4	N2XH-J 3x2,5	N2XH-J 3x2,5	N2XH-J 5x10	N2XH-J 5x10	N2XH-J 5x16	N2XH-J 5x4	N2XH-J 3x4	N2XH-J 3x2,5	N2XH-J 3x2,5	N2XH-J 5x10		N2XH-J 5x2,5	N2XH-J 3x4
P304/80/30AC		S313/B80A	S303/C25A	P304/80/30AC				P304/80/30AC		S303/B40A	S303/C20A	P304/80/30AC					S303/B63A	S303/C20A	P304/80/30AC					S303/B16A	S301/C20A
S303/B16A	S303/B63A			S303/C20A	S301/B16A	S301/B16A	S303/C63A	S303/B32A	S303/B63A			S301/C20A	S301/B16A	S301/B16A	S303/C32A	S303/B32A			S301/C20A	S301/B16A	S301/B16A	S303/C32A	S303/B32A		
9,0kW	35,0kW	30,0kW	4,28kW	1,19kW	0,5kW	0,4kW	18,86kW	18,0kW	35,0kW	12,0kW	2,85kW	0,43kW	0,5kW	0,4kW	4,0kW	18,0kW	18,0kW	2,21kW	0,82kW	0,5kW	0,4kW	4,0kW		6,0kW	0,99kW
		szafa fabryczna	szafa fabryczna	szafa fabryczna						szafa fabryczna	szafa fabryczna	szafa fabryczna					szafa fabryczna	szafa fabryczna	szafa fabryczna					szafa fabryczna	szafa fabryczna
		skretka z SL	skretka z SL	skretka z SL						skretka z SL	skretka z SL	skretka z SL					skretka z SL	skretka z SL	skretka z SL					skretka z SL	skretka z SL

Proj. rozdzielnia TW – pomieszczenie obsługi w budynku oczyszczalni

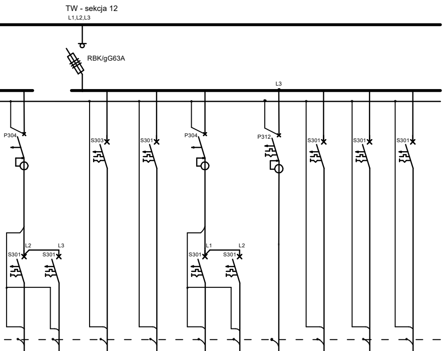
TW - sekcja 12
L1,L2,L3
RBK/gG63A
L3
P304
S303
S301
P304
P312
S301
S301
S301
L2
L3
S301
S301
L1
L2
S301
S301

Zasilanie moduł przyłączeniowy	Zasilanie jedn.zewn. JZ.ND-WD	Zasilanie nagrzewnica C.N4-W11 szafa fabryczna	Zasilanie centrala C.N4-W11 szafa fabryczna	Zasilanie moduł przyłączeniowy	Zasilanie jedn.zewn. JZ.N4-W11	Zasilanie lampy UV 3szt.	Zasilanie KP1, KP2, KP3	Zasilanie KP4, KP5	Zasilanie KP6, KP7
39	40	41	42	43	44	45	46	47	48
N2XH-J 3x2,5	N2XH-J 3x6	N2XH-J 5x2,5	N2XH-J 3x4	N2XH-J 3x2,5	N2XH-J 3x6	N2XH-J 3x1,5	N2XH-J 3x2,5	N2XH-J 3x2,5	N2XH-J 3x2,5
P304/63/30AC		S303/B16A	S301/C20A	P304/63/30AC		P312/B10/30AC	S301/B16A	S301/B16A	S301/B16A
S301/B16A	S301/C25A			S301/B16A	S301/C25A				
0,5kW	1,7kW	3,0kW	0,47kW	0,5kW	1,7kW	0,3kW			
		szafa fabryczna	szafa fabryczna						

skrętka z ŚL

skrętka z ŚL

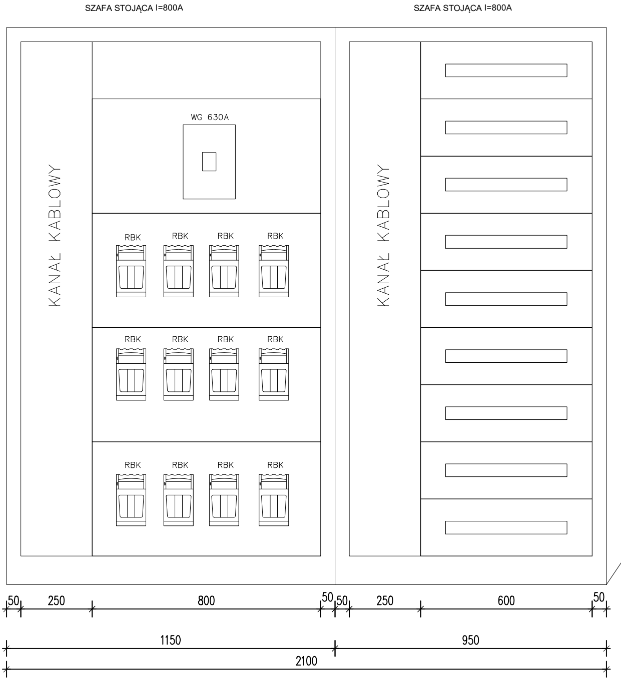
SZAFA STOJĄCA I=800A
SZAFA STOJĄCA I=800A
KANAŁ KABLOWY
WG 630A
RBK
RBK
RBK
RBK
RBK
RBK
RBK
RBK
RBK
RBK
RBK
RBK
KANAŁ KABLOWY
50
250
800
50
50
250
600
50
1150
950
2100

SCHEMAT ROZDZIELNI TW

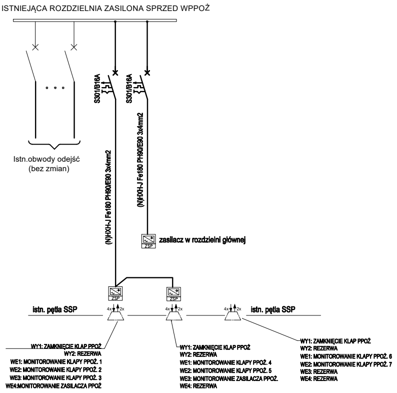
ISTNIEJĄCA ROZDZIELNIA ZASILONA SPRZED WPPOŻ
S301/B16A
S301/B16A
Istn.obwody odejść
(bez zmian)
(N)HXH-J Fe180 PH90/E90 3x4mm2
(N)HXH-J Fe180 PH90/E90 3x4mm2
ZSP
zasilacz w rozdzielni głównej
ZSP
ZSP
istn. pętla SSP
4x
2x
4x
2x
4x
2x
istn. pętla SSP
WY1: ZAMKNIĘCIE KLAP PPOŻ
WY2: REZERWA
WE1: MONITOROWANIE KLAPY PPOŻ. 1
WE2: MONITOROWANIE KLAPY PPOŻ. 2
WE3: MONITOROWANIE KLAPY PPOŻ. 3
WE4:MONITOROWANIE ZASILACZA PPOŻ
WY1: ZAMKNIĘCIE KLAP PPOŻ
WY2: REZERWA
WE1: MONITOROWANIE KLAPY PPOŻ. 4
WE2: MONITOROWANIE KLAPY PPOŻ. 5
WE3: MONITOROWANIE ZASILACZA PPOŻ.
WE4: REZERWA
WY1: ZAMKNIĘCIE KLAP PPOŻ
WY2: REZERWA
WE1: MONITOROWANIE KLAPY PPOŻ. 6
WE2: MONITOROWANIE KLAPY PPOŻ. 7
WE3: REZERWA
WE4: REZERWA

UWAGA:

1. Układ sieci: TNC-S
2. Ochrona od porażeń: SZYBKIE WYŁĄCZENIE ZASILANIA ODBIORNIKÓW
3. Obudowa tablicy n.t.
   z listwami przyłączeniowymi N+PE
4. Tablice wyposażyć w rozłącznik izolacyjny
   oraz inną aparaturę zgodnie ze schematem.

Dopuszcza się zastosowanie systemowych rozwiązań innych producentów muszą one jednak posiadać to samo przeznaczenie i parametry techniczne nie gorsze od proponowanych.
Ostateczny dobór zabezpieczeń i przewodów zasilających należy zweryfikować po wyborze konkretnych modeli urządzeń (zgodnie z ich dtr).

Inwestor:

Wojewódzki Szpital Zespolony w Kielcach

ul. Grunwaldzka 45
25-736 Kielce
NIP: 959-129-12-92
REGON: 000289785
KRS: 0000001580

Nazwa Inwestycji:

Przebudowa instalacji wentylacji mechanicznej
wraz z zabudową tarasu IV piętra budynku
Świętokrzyskiego Centrum Kardiologii WSZZ
w Kielcach

Adres Inwestycji:

Woj. świętokrzyskie, pow. kielecki, gm. Kielce,
miejscowość: Kielce
dz.nr ewid. 389/10, 389/11, 389/12, 389/13, obręb 0015
Kielce

4ideA
BIURO PROJEKTOWE

Karol Sitarski
ul. Złota 15/U5, 25-015 Kielce,
tel: 510-032-264
e-mail: 4idea@4idea.pl

Faza Projektu	PROJEKT WYKONAWCZY
Temat Rysunku	Schemat rozdzielni TW

Funkcja	Projektant	Numer Uprawnień	Data	Podpis
Projektował:	mgr inż. Marek Alf	SWK/0096/PWOE/14 specjal. elektryczna	29.04.2025	
Sprawdził: :	mgr inż. Jarosław Kolera	KI-214/93 specjal. elektryczna		

Rew.: 0	Skala: - - -	Branża: Instalacje elektryczne	Nr rys: E-03	